ДВ-10.0.000 С

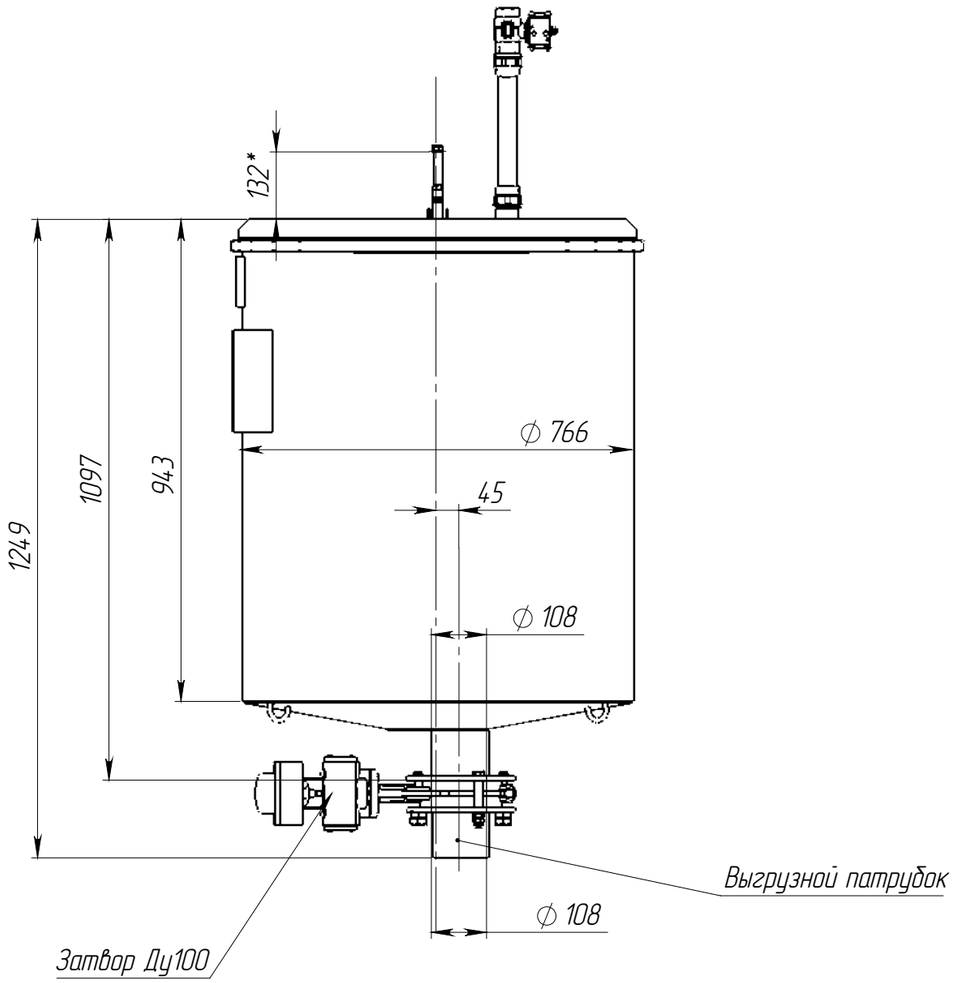

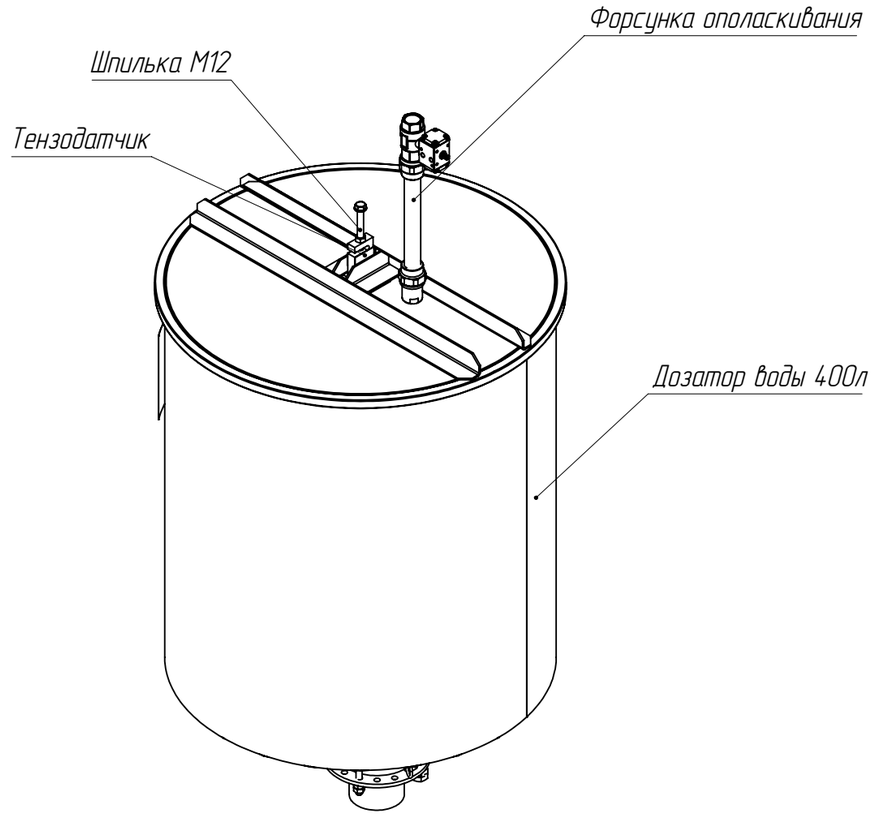

СОГЛАСОВАНО
"__"_____20__г.
Наименование заказчика
_____
_____/_____
М.П.

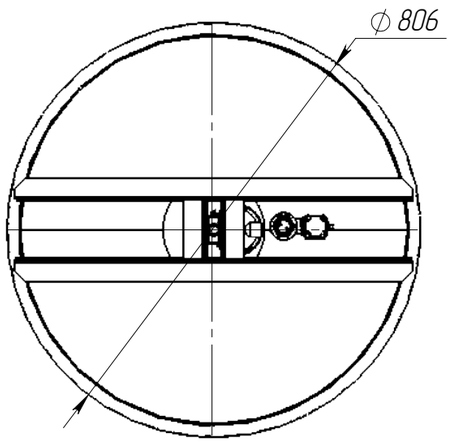

1. * Р-ры справочные
2. Неуказанные предельныеотклонения по H14, h14, ±IT14/2
3. Гибкая вставка поставляется заказчиком

Изм.	Лист	№ докум.	Подп.	Дата	ДВ-400.1.00.00.00 ВО		
Разраб.		Хабетдинов		06.09.2021	Дозатор воды 400л	Лит.	Масса	Масштаб
Пров.		Соловьев						1:10
Т. контр.		Усманов				Лист 1	Листов 1
Н. контр.					Схема	ТензоТехСервис тел/факс:(843)554-45-45 сайт:Тензотехсервис.РФ	
ГИП		Гизятуллин					
Утв.		Романов					

Справ. №
Подп. и дата
Инв. № дубл.
Взам. инв. №
Подп. и дата
Инв. № подл.

Копировал
Формат А3